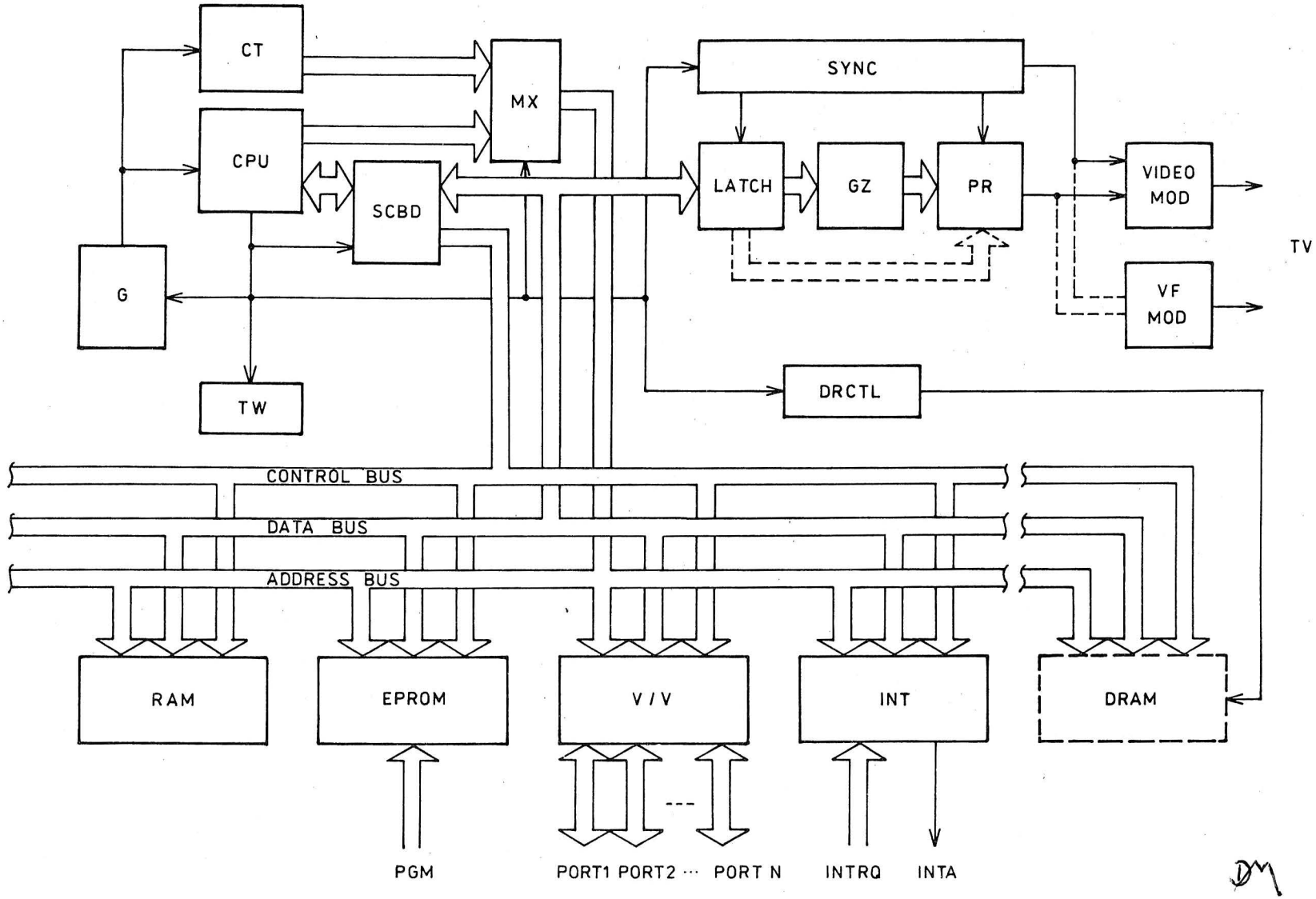

PLAN 80A - BLOKOVÉ SCHEMA SYSTÉMU | 1

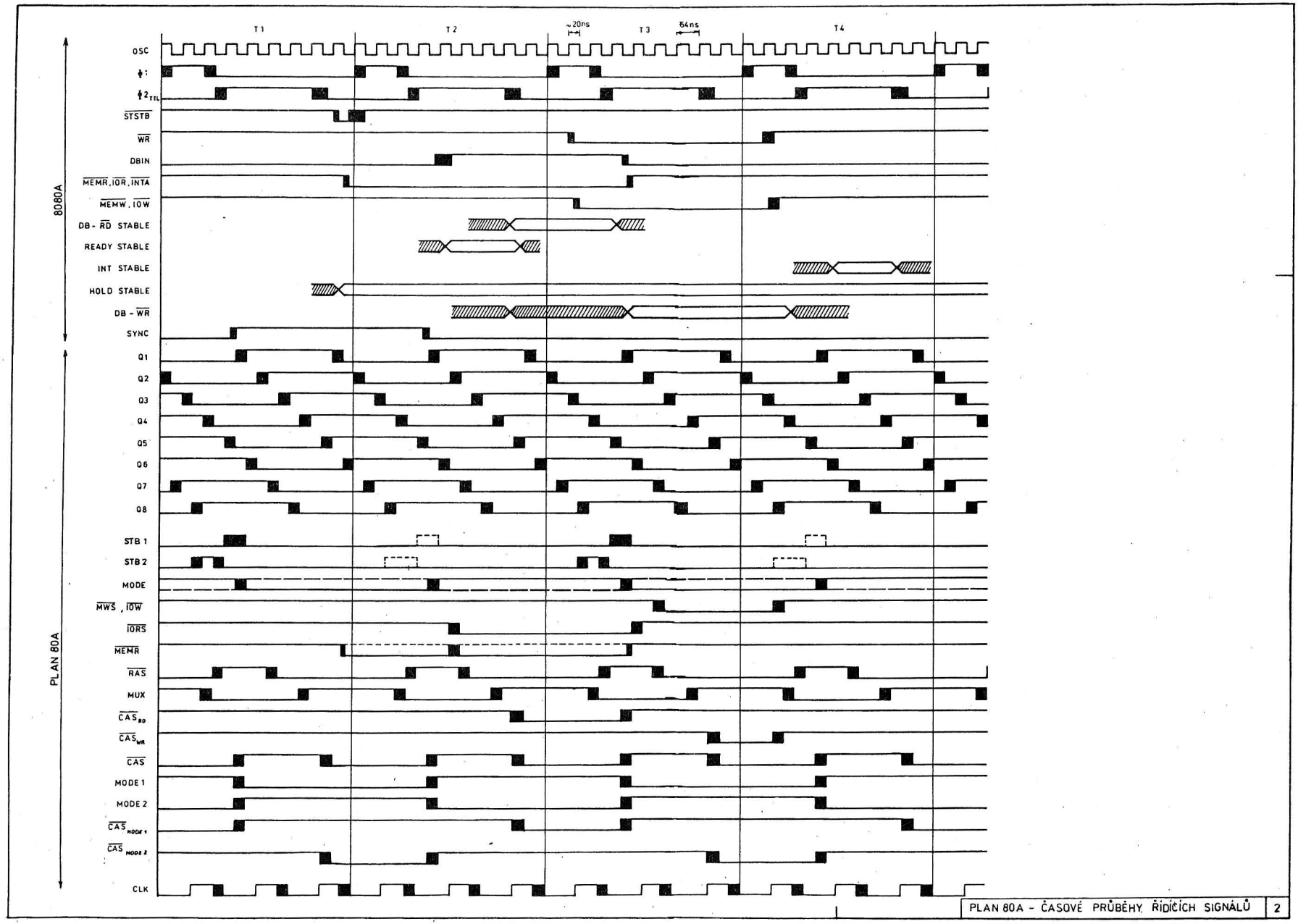

PLAN 80A - ČASOVÉ PRŮBĚHY ŘÍDÍCÍCH SIGNÁLŮ | 2

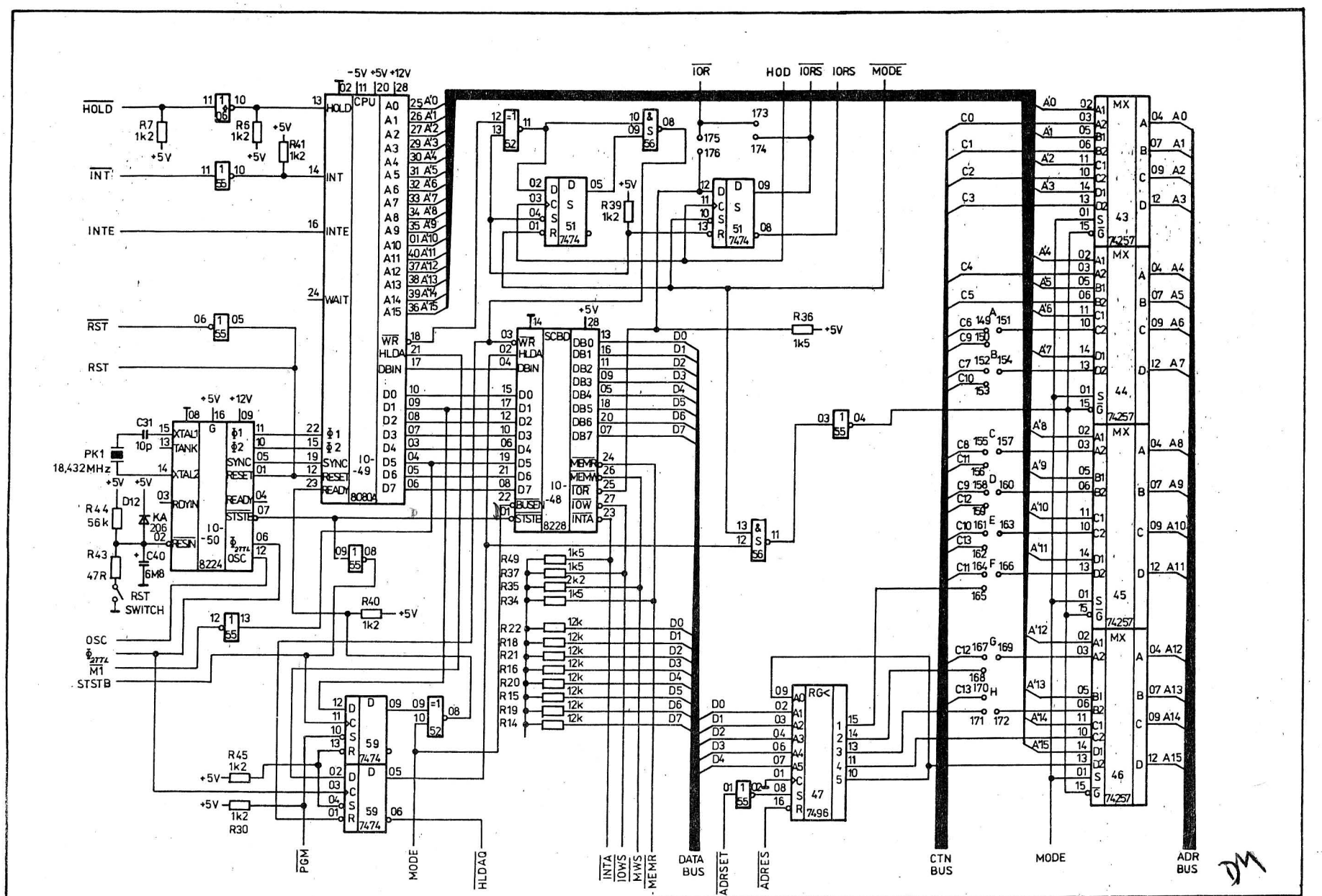
HOLD
INT
INTE
RST
RST
PK1
18,432MHz
R44
56k
R43
47R
RST
SWITCH
OSC
M1
STSTB
PGM
MODE
HLDAQ
INTA
IOWS
MWS
MEMR
DATA
BUS
ADRSET
ADRES
CTN
BUS
MODE
ADR
BUS
IOR
HOD
IORS
IORS
MODE
CPU
8080A
8224
8228
7474
7496
74257
MX
RG<
PLAN80A- PROCESOROVÁ DESKA - CENTRÁLNÍ JEDNOTKA
3

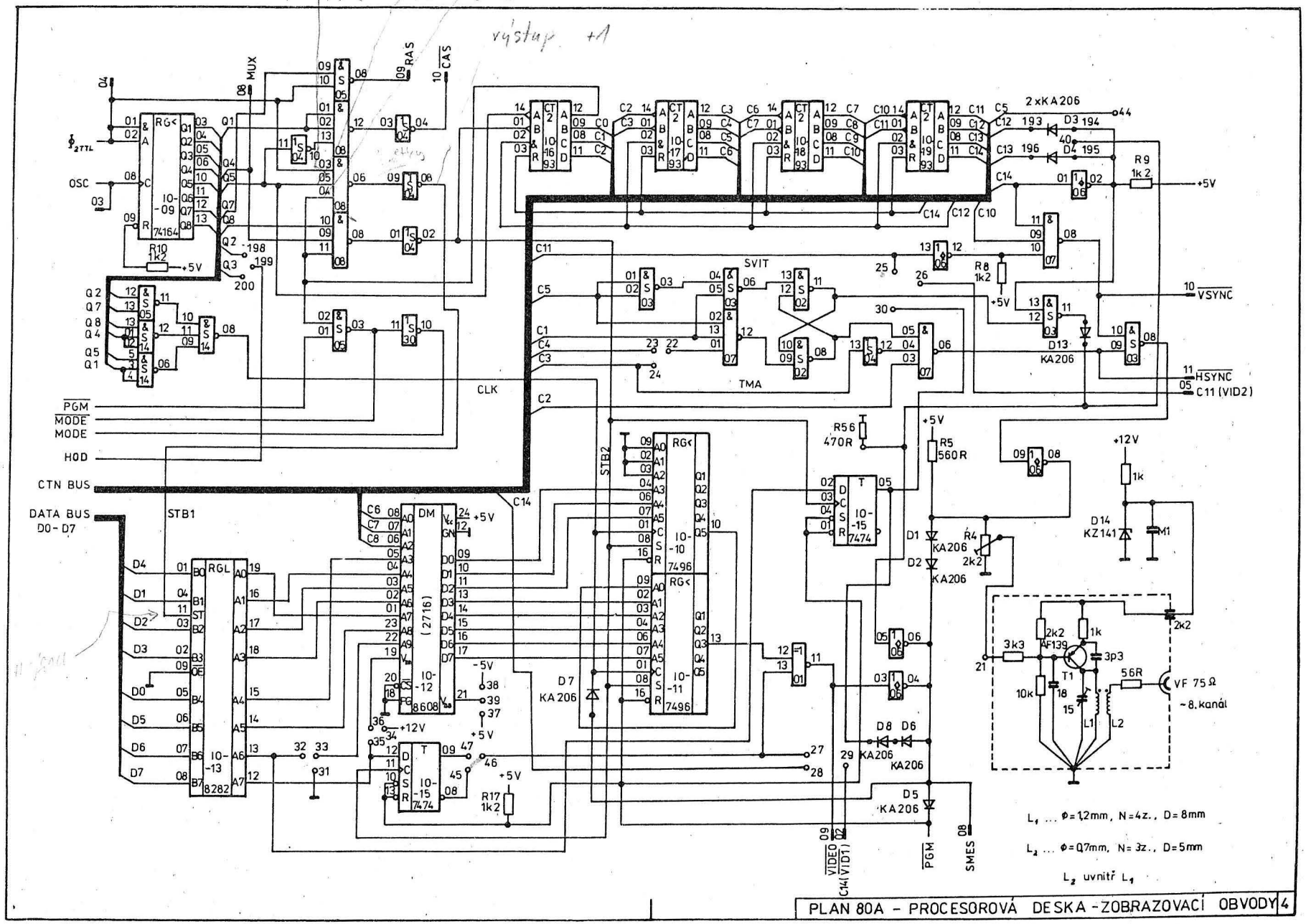
PGM
MODE
MODE
HOD
CTN BUS
DATA BUS
D0-D7
STB1
STB2
CLK
MUX
RAS
CAS
OSC
SVIT
TMA
VSYNC
HSYNC
C11 (VID2)
2xKA206
VIDEO (C14 (VID1))
PGM
SMES
VF 75Ω
~8.kanál
L1 ... Φ=1,2mm, N=4z., D=8mm
L2 ... Φ=0,7mm, N=3z., D=5mm
L2 uvnitř L1
PLAN 80A - PROCESOROVÁ DESKA - ZOBRAZOVACÍ OBVODY 4

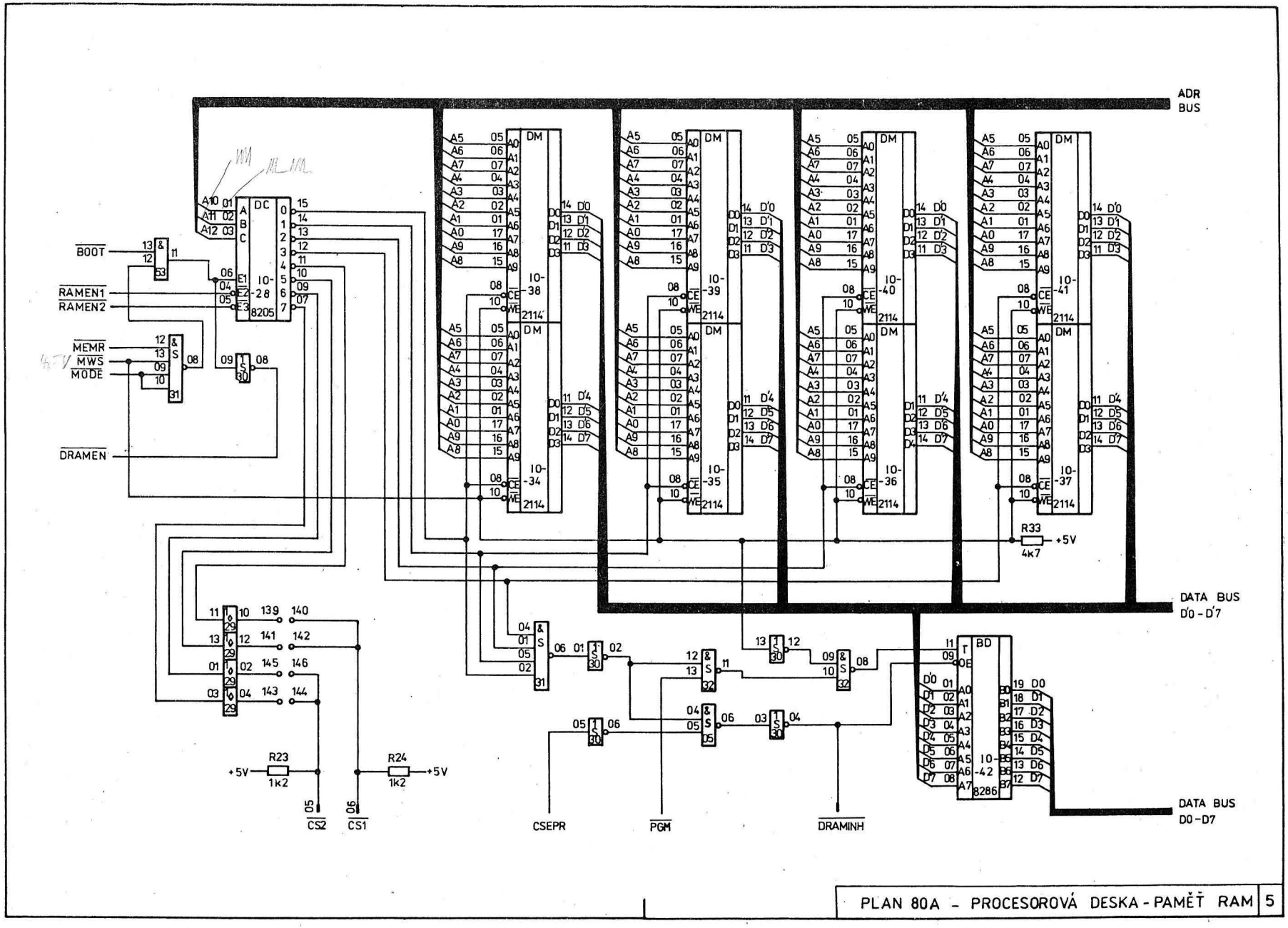

PLAN 80A - PROCESOROVÁ DESKA - PAMĚŤ RAM | 5

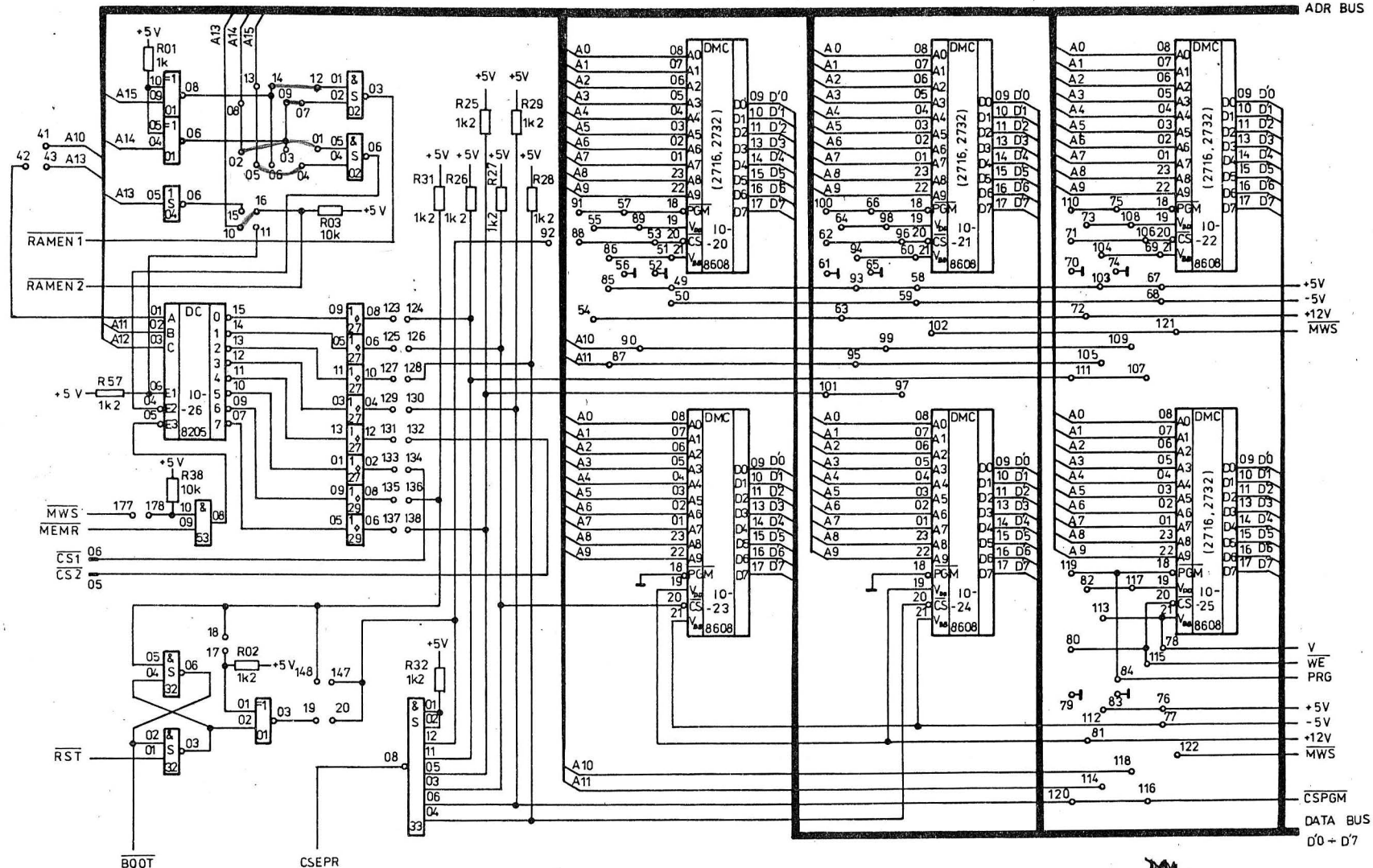

PLAN 80A - PROCESOROVÁ DESKA - PAMĚŤ EPROM

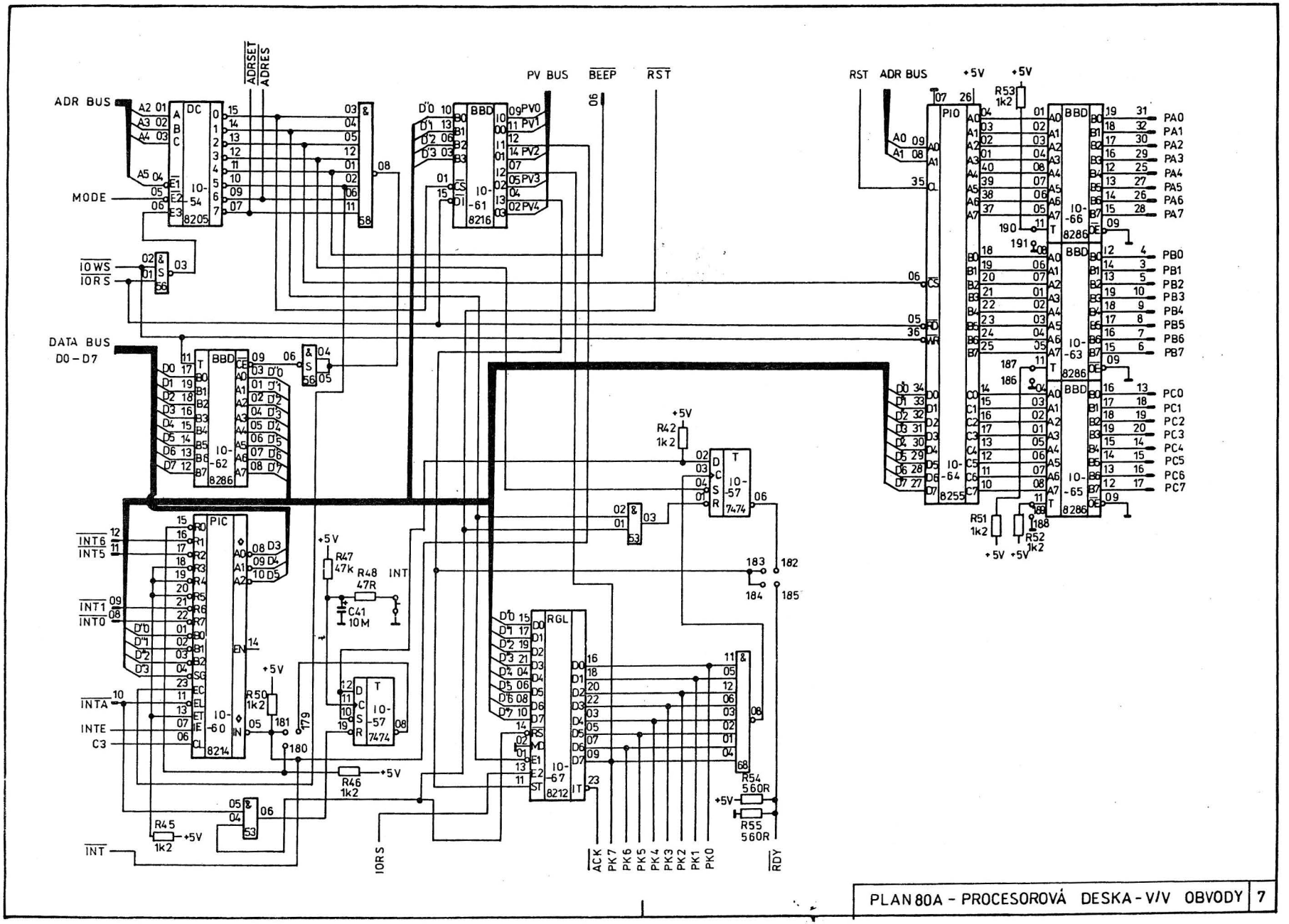

PLAN 80A - PROCESOROVÁ DESKA - V/V OBVODY | 7

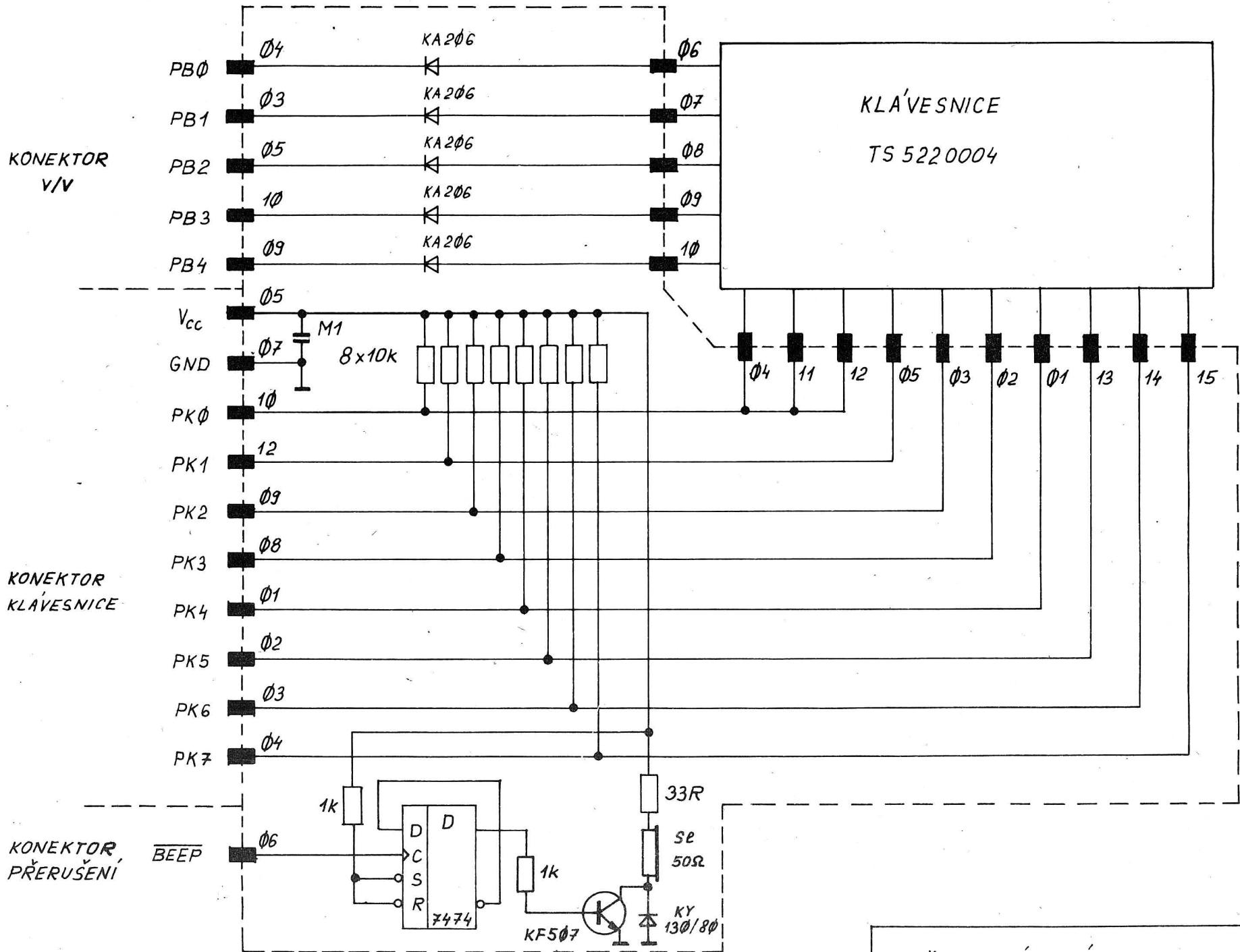
KONEKTOR V/V
PB0
PB1
PB2
PB3
PB4
04
03
05
10
09
KA206
KLÁVESNICE
TS 5220004
06
07
08
09
10
Vcc
GND
PK0
PK1
PK2
PK3
PK4
PK5
PK6
PK7
05
07
10
12
09
08
01
02
03
04
M1
8x10k
04
11
12
05
03
02
01
13
14
15
KONEKTOR KLÁVESNICE
KONEKTOR PŘERUŠENÍ
BEEP
06
1k
D
C
S
R
7474
1k
KF507
33R
Se 50Ω
KY 130/80
PŘIPOJENÍ KLÁVESNICE TS 5220004

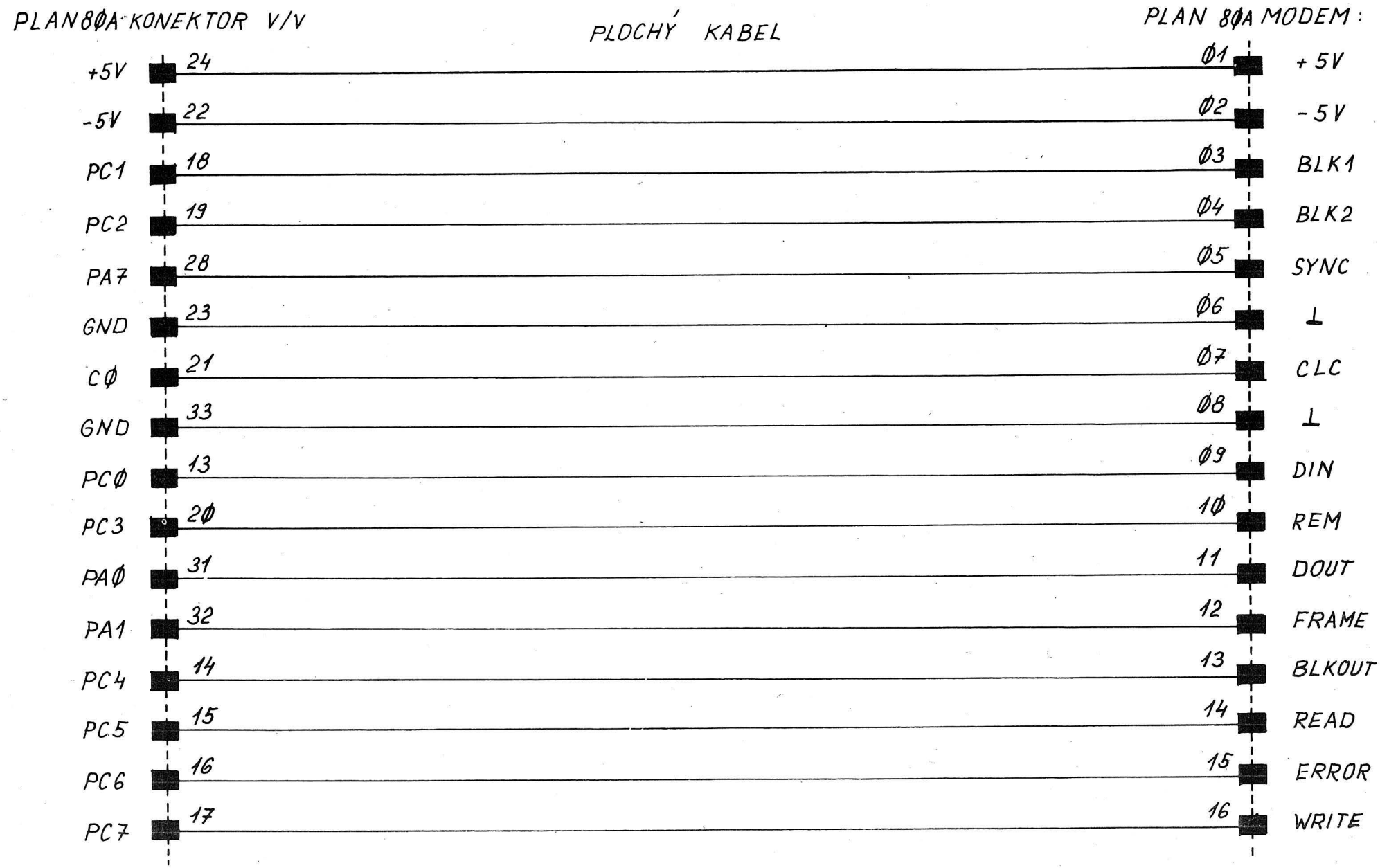

PLAN 8ØA PŘIPOJENÍ MODEMU

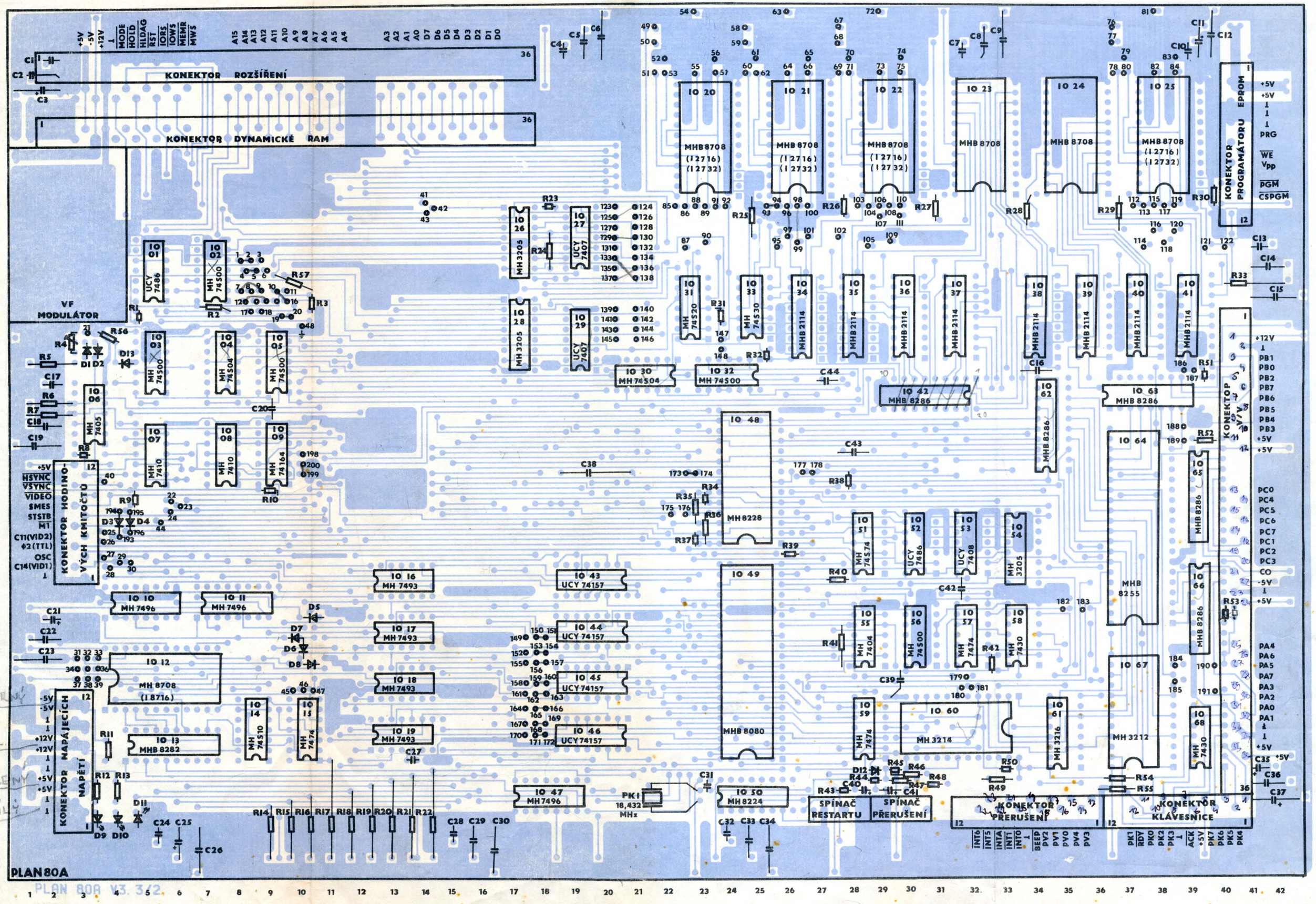
KONEKTOR ROZŠÍŘENÍ
KONEKTOR DYNAMICKÉ RAM
VF MODULÁTOR
KONEKTOR HODINOVÝCH KMITOČTŮ
KONEKTOR NAPÁJECÍCH NAPĚTÍ
KONEKTOR PROGRAMÁTORU EPROM
KONEKTOR PŘERUŠENÍ
KONEKTOR KLÁVESNICE
SPÍNAČ RESTARTU
SPÍNAČ PŘERUŠENÍ
PK1 18,432 MHz
PLAN 80A
PLAN 80A V3.342
ČERNÝ
FIAL
ZELENÝ
BÍLÝ
OSAZOVACÍ PŘEDPIS

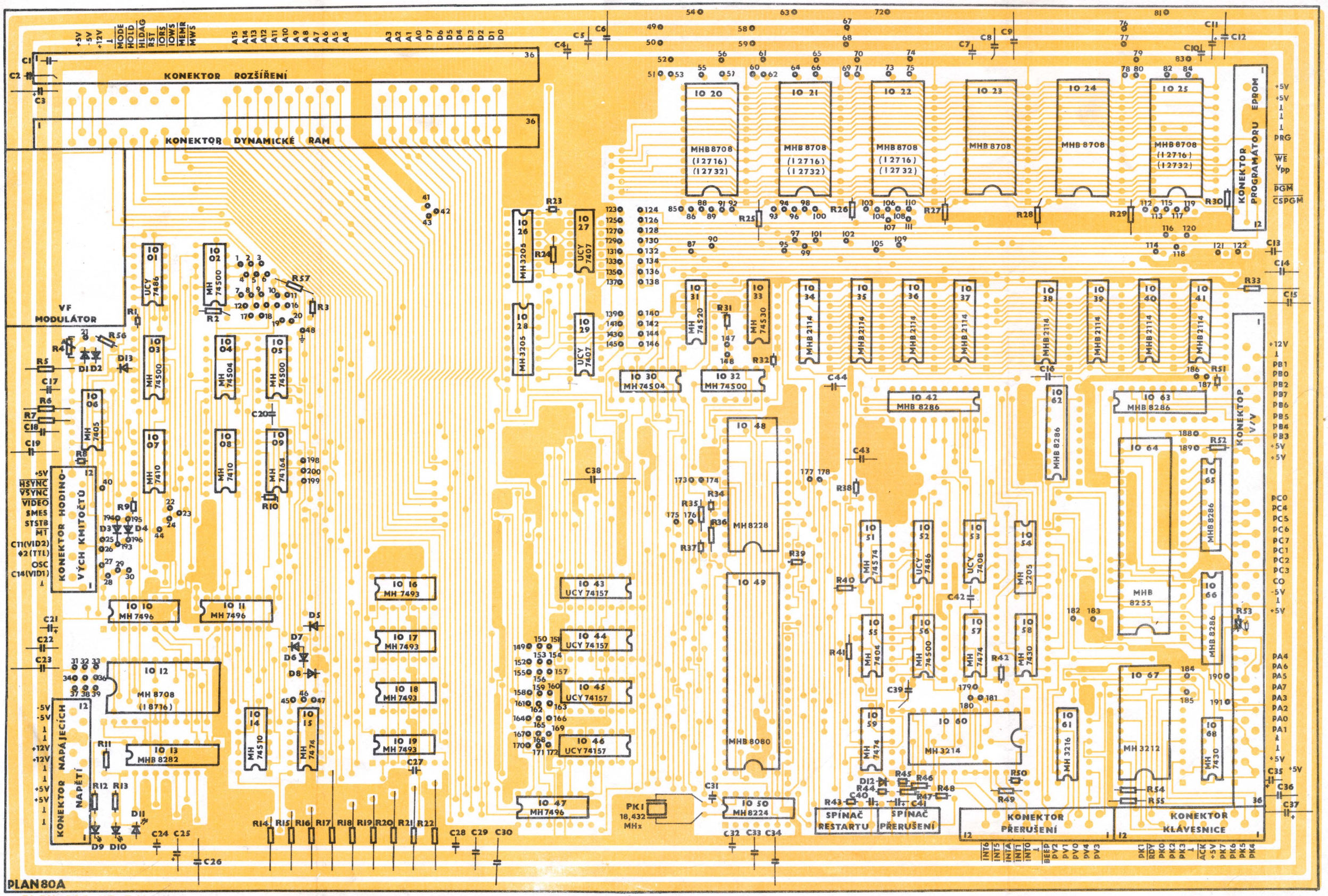

KONTROLA OSAZOVÁNÍ

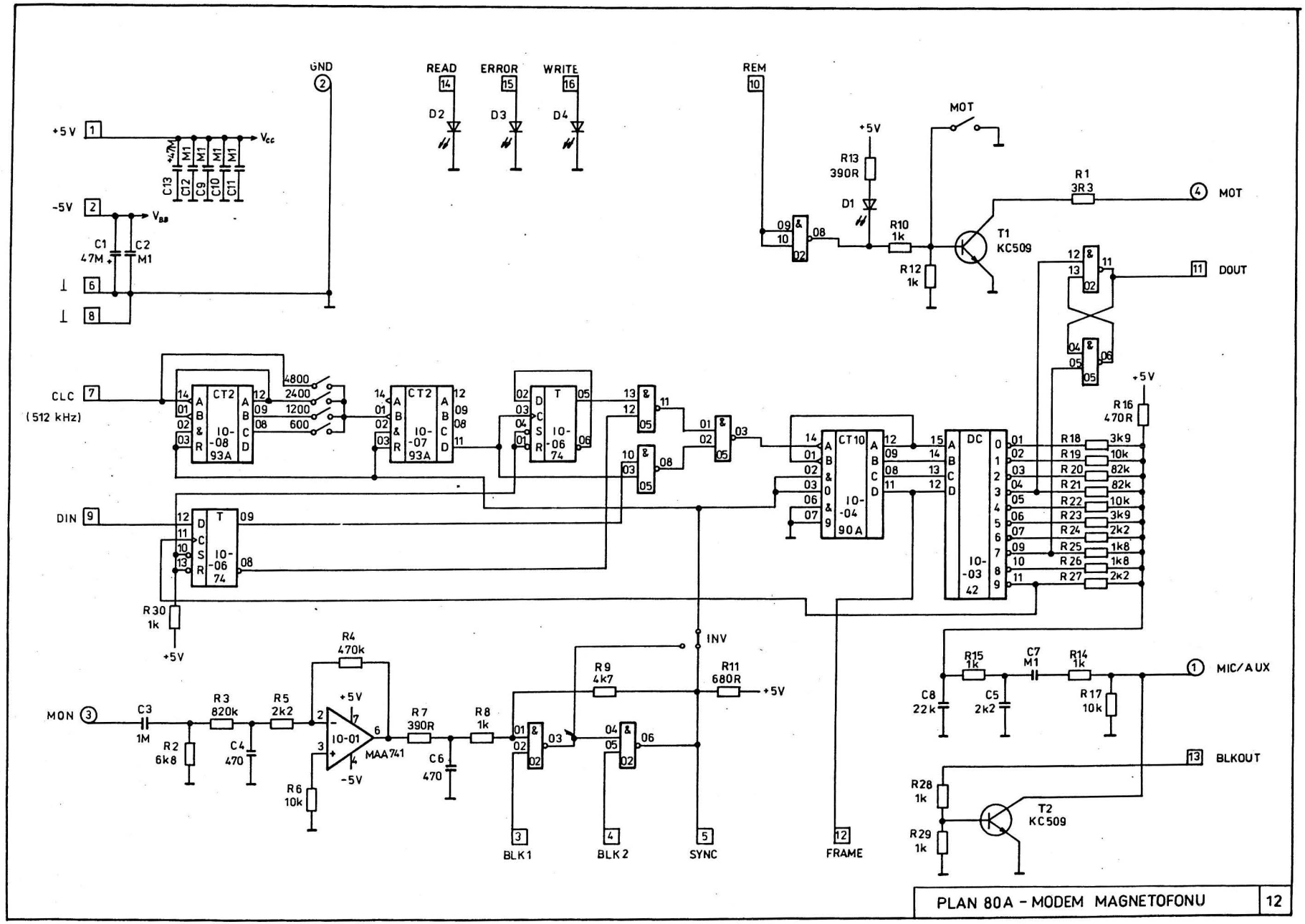
GND
READ
ERROR
WRITE
REM
MOT
+5V
-5V
Vcc
VBB
C13 4,7M
C12 M1
C9 M1
C10 M1
C11 M1
C1 47M
C2 M1
D2
D3
D4
R13 390R
D1
R10 1k
R12 1k
T1 KC509
R1 3R3
DOUT
CLC
(512 kHz)
4800
2400
1200
600
CT2 10-08 93A
CT2 10-07 93A
T 10-06 74
DIN
R30 1k
CT10 10-04 90A
DC 10-03 42
R16 470R
R18 3k9
R19 10k
R20 82k
R21 82k
R22 10k
R23 3k9
R24 2k2
R25 1k8
R26 1k8
R27 2k2
INV
R9 4k7
R11 680R
MON
C3 1M
R2 6k8
R3 820k
C4 470
R5 2k2
R4 470k
10-01 MAA741
R6 10k
R7 390R
C6 470
R8 1k
BLK1
BLK2
SYNC
FRAME
R15 1k
C7 M1
R14 1k
C8 22k
C5 2k2
R17 10k
MIC/AUX
BLKOUT
R28 1k
R29 1k
T2 KC509
PLAN 80A - MODEM MAGNETOFONU
12

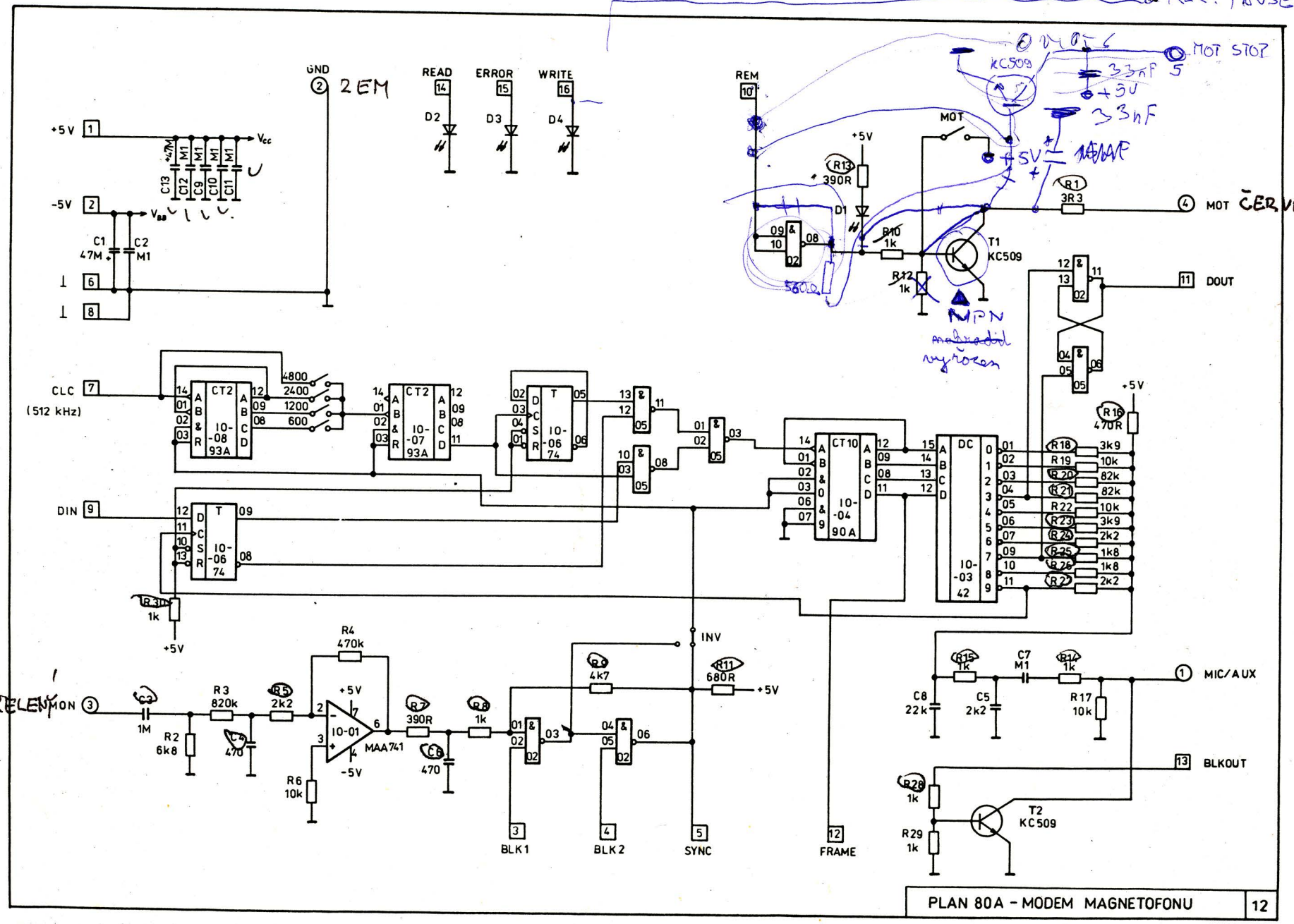
REC. PAUSE RŮŽOVÝ
ZELENÝ
MOT STOP
MOT ČERVENÝ
BÍLÝ
ZELENÝ MON
GND
ZEM
READ
ERROR
WRITE
REM
MOT
+5V
-5V
CLC
(512 kHz)
DIN
DOUT
MIC/AUX
BLKOUT
INV
BLK1
BLK2
SYNC
FRAME
T1 KC509
T2 KC509
NPN
MAA741
PLAN 80A - MODEM MAGNETOFONU
12

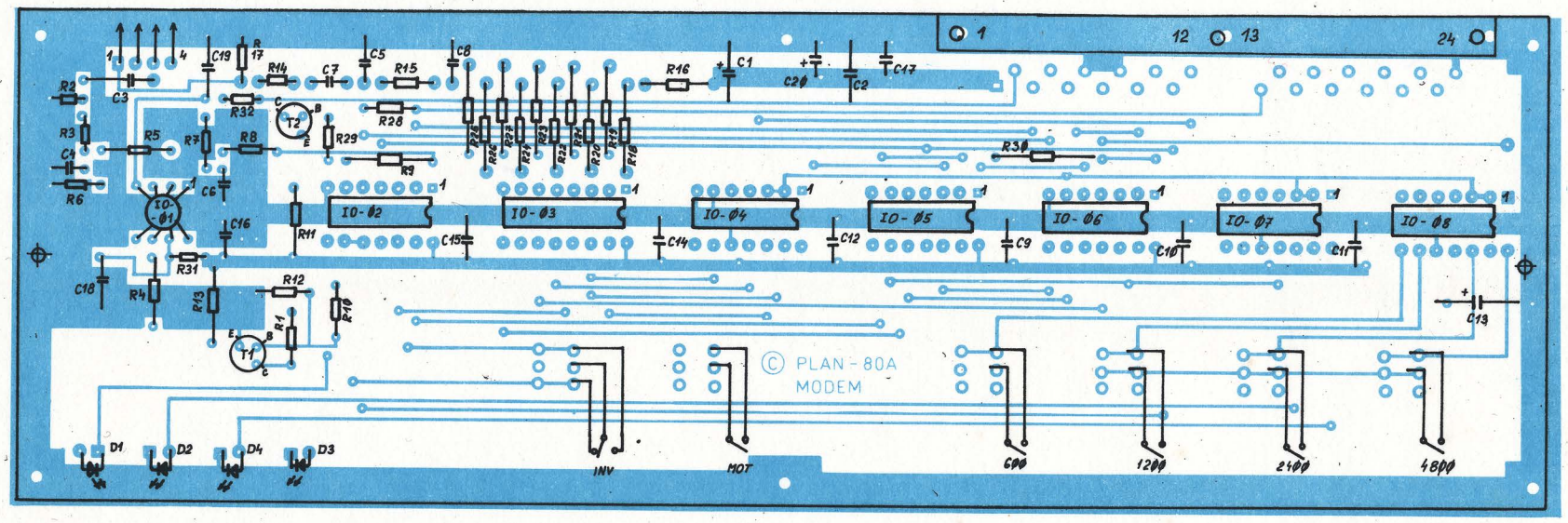

29. ROZMÍSTĚNÍ SOUČÁSTEK NA DESCE MODEMU

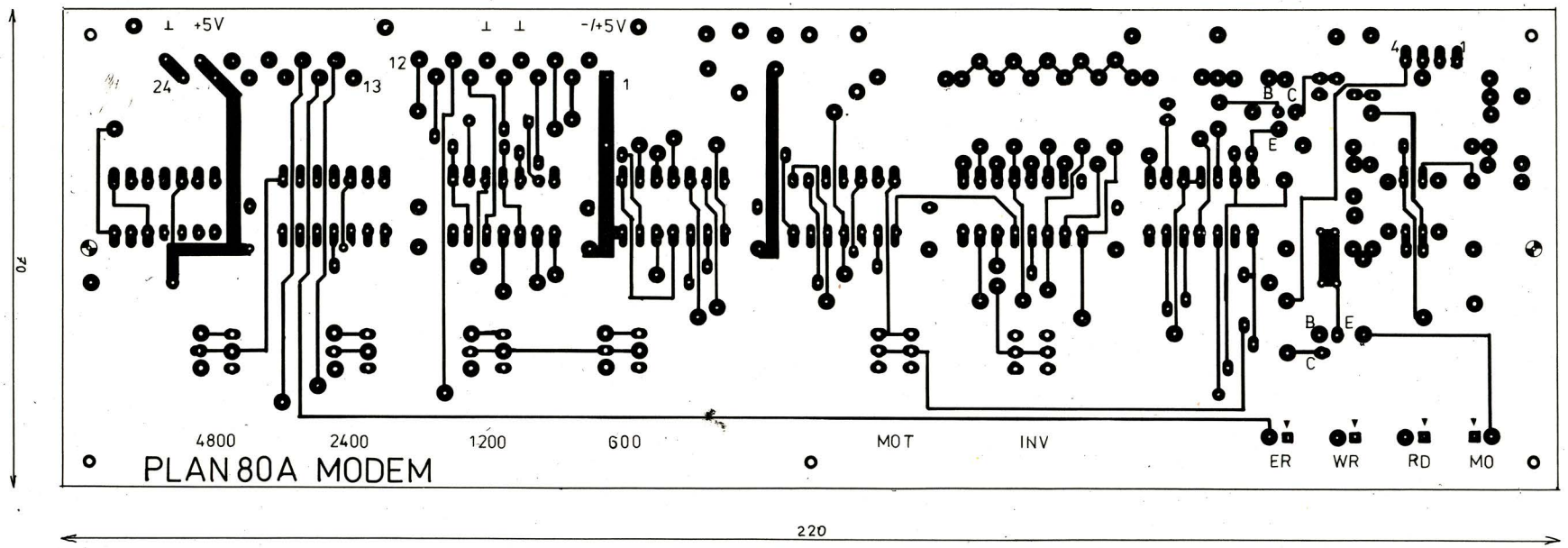
⊥ +5V
⊥ ⊥
-/+5V
24
13
12
1
4
1
B C
E
B E
C
4800
2400
1200
600
MOT
INV
ER
WR
RD
MO
PLAN 80A MODEM
70
220

Z Á R U Č N Í L I S T

a osvědčení o kompletnosti a jakosti výrobku

Výrobce odpovídá za vlastnosti výrobku, které jsou stanoveny technickými podmínkami.

Spotřebiteli se poskytuje záruka po dobu 12 měsíců ode dne prodeje. Záruka se nevztahuje na výrobek mechanicky poškozený nebo jinak vadný nedodržením pokynů uvedených v návodě na montáž a obsluhu.

Při uplatňování nároku na záruční opravu vždy přiložte k výrobku záruční list vyplněný prodejnou, jinak nebude záruka uznána. Záruční oprava se prodlužuje o dobu, po kterou je výrobek v záruční opravě. Pro případ výměny výrobku nebo zrušení kupní smlouvy platí příslušná ustanovení občanského zákona.

Sestavený díl stavebnice - vysokofrekvenční modul- je před balením u výrobce seřízen a vyzkoušen.

Záruční i mimozáruční opravy provádí výrobní provozovna : DRUKOV, k.v.d., provozovna 10, Geislerova 10, 615 00 Brno.

Název výrobku	:	Stavebnice mikropočítače
Typ	:	PLAN 80 A
Číslo TP	:	0123/88
ČJK	:	798 253 005 201
Číslo zboží	:	
Nadř. orgán	:	~~ČSVD Praha~~
Balil		ŠEDLÁČEK
Datum, podpis TK		OTK DRUKOV 12 — 15 pros. 1988

Datum prodeje :
Razítko prodejny :

Záznamy o záručních opravách :